GM4 | MotorGlass 9226 Minimal

Ackutech AG, Lettenstrasse 2, 6343 Rotkreuz, Tel. 041 784 20 00, Email. info@ackutech.ch, www.ackutech.ch

GM4|MotorGlass 9226 Minimal

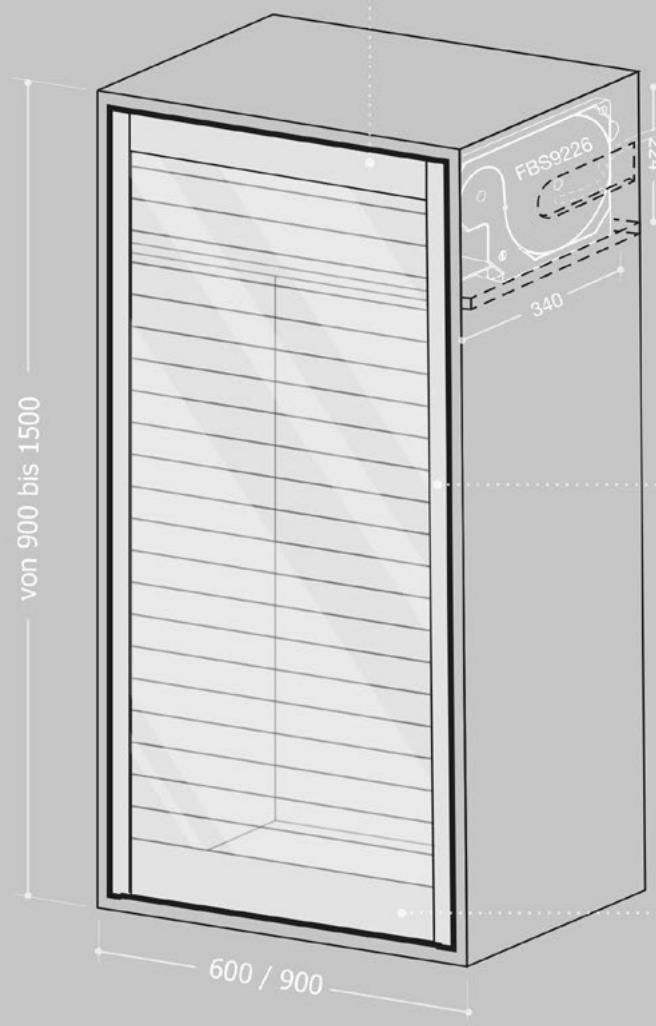

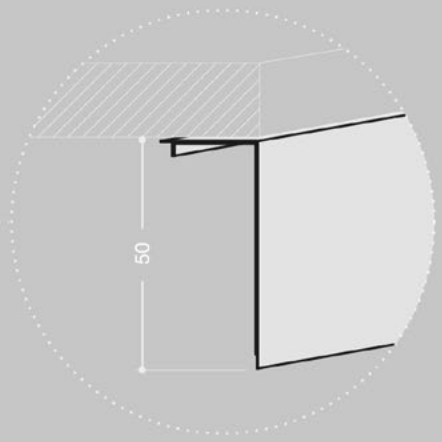

PROFIL OBEN
cod. FBS7556

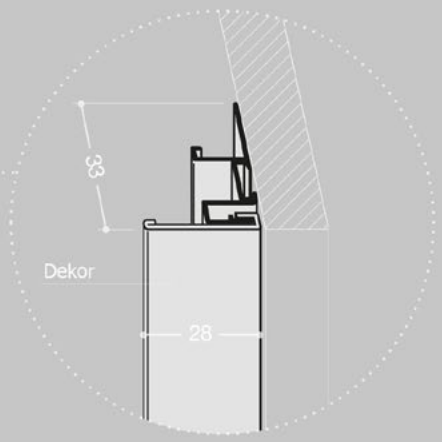

FÜHRUNGSPROFIL
cod. FBS7554 + FBS2062 (Dekor)

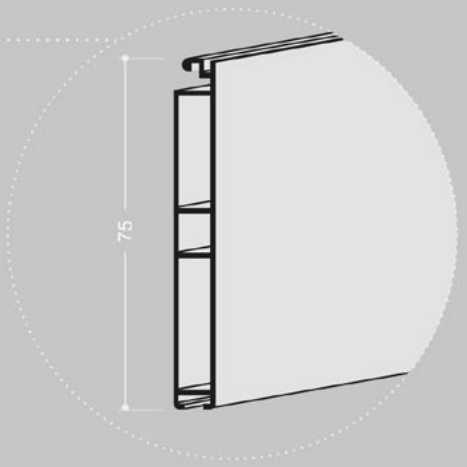

ABSCHLUSSPROFIL
cod. FBS7512

Abmessungen in mm

PLATTENSTÄRKE	16 / 18 / 19 mm
INNENABMESSUNGEN WICKELVORRICHTUNG	340 x 224 mm
REGALRÜCKSTAND	50 mm
VERFÜGBARE BREITEN	600 or 900 mm

GM4 | MotorGlass 9226 Minimal

Ackutech AG, Lettenstrasse 2, 6343 Rotkreuz, Tel. 041 784 20 00, Email. info@ackutech.ch, www.ackutech.ch

☐ Anfrage
☐ Bestellung

Mail an: info@ackutech.ch

Ackutech AG
Perfektion ist unser Antrieb

Firma:

Kontakt:
Kommission:
Lieferzeit:
Datum:
Unterschrift:

Lieferzeit: ca. 3 Wochen, Zwischenverkauf vorbehalten
plus 3 Wochen Produktionsferien im August

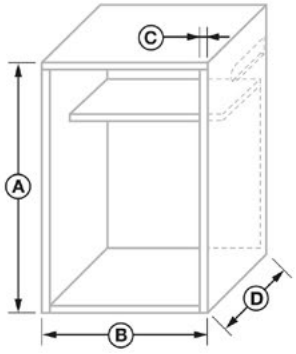

Schrankaußenmaße

A	B	C	D	ANZAHL

Varianten

Lamellen-Oberfläche

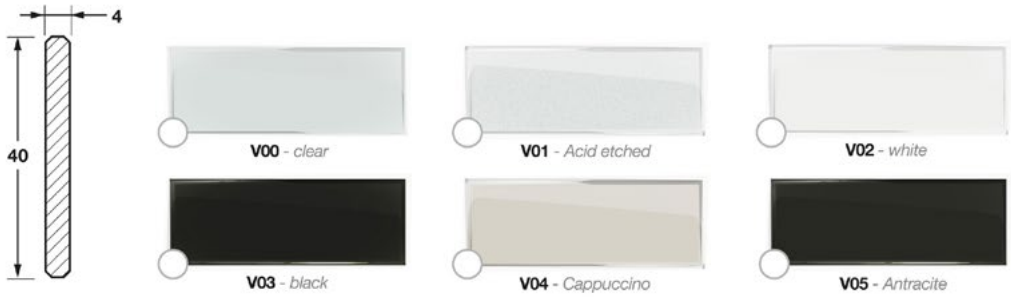

Dekor-Oberfläche

Eloxiert

- ◯ **A** - *brushed*
- ◯ **A2** - *inox brushed*
- ◯ **SN** - *sat nat*
- ◯ **RA** - *copper*
- ◯ **B3** - *mill gold*

Lackiert

- ◯ **M3** - *white*
- ◯ **L1** - *polish black*
- ◯ **U8** - *brushed bronze*
- ◯ **U9** - *anthracite*

Es gelten unsere allg. Verkaufsbedingungen. Sie finden diese unter: www.ackutech.ch/agb-s
Preisanpassungen und technische Änderungen vorbehalten.