# clipper - Rahmenprofil

**Der clipper für die slider m35 / m50 Schiebetür-Beschlag**

**Das clipper Aluminium-Glasrahmenprofil kann mit horizontaler Sprosse hinter dem Glas (Verstärkung) oder als sichtbarer Glastrenner (Sprosse) definiert werden. Es sind bis zu 3 Sprossen möglich.**

## Technische Daten

- Aluminiumprofil in 6060TC Legierung, silber ARC10 eloxiert
- Bauteile in Zamadruckguss 15
- Dichtung in durchsichtigem Kunststoff
- SLIDER: Verzinkte Bleche für die Anbindung

Zwei verschiedene Dichtungen sind erhältlich:
- 8 mm für Holzplatten
- 4 mm für Glas

## clipper

Der clipper Glasrahmen wurde speziell für die Schiebetür-Beschläge slider m35 / m50 entwickelt. Einfaches Zusammenbauen und die integrierten Griffleisten zählen unter anderem zu den vielen Pluspunkten des Profils.

Dank der Sprossen oder Verstärkungsprofilen eignet sich der clipper für grosse Flügel. Die Oberfläche natur eloxiert und das moderne Design verbinden Funktionalität und ein sauberes Erscheinungsbild.

**Max. Abmessungen: Höhe 2650 mm x Breite 1500 mm**

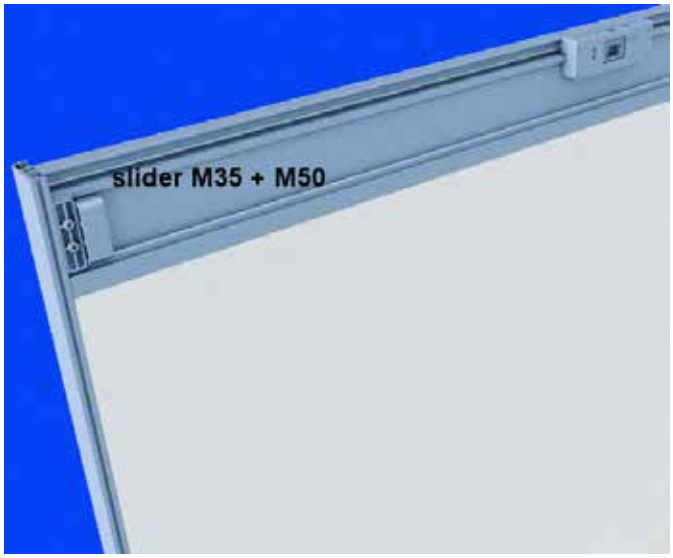


## Kleinteile

**Eckverbinder**

**Sprossenverbinder**

**Bürstendichtung**

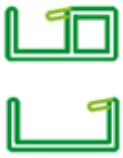

4 mm für Glas

8 mm für Holzfüllung

**Dichtung für Füllung**



Ackutech AG
Perfektion ist unser Antrieb

Ackutech AG · Lettenstrasse 6a · 6343 Rotkreuz · Schweiz
Tel +41 41 784 20 00 · Fax +41 41 784 20 09 · info@ackutech.ch · www.ackutech.ch

## Profile passend zum slider m35 / m50

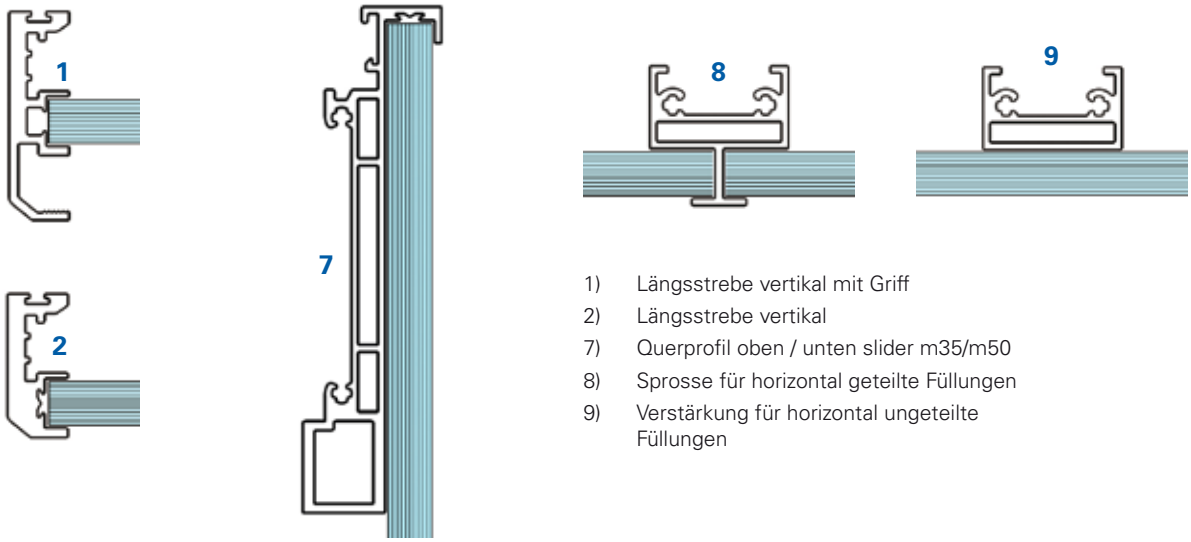


1) Längsstrebe vertikal mit Griff
2) Längsstrebe vertikal
7) Querprofil oben / unten slider m35/m50
8) Sprosse für horizontal geteilte Füllungen
9) Verstärkung für horizontal ungeteilte Füllungen

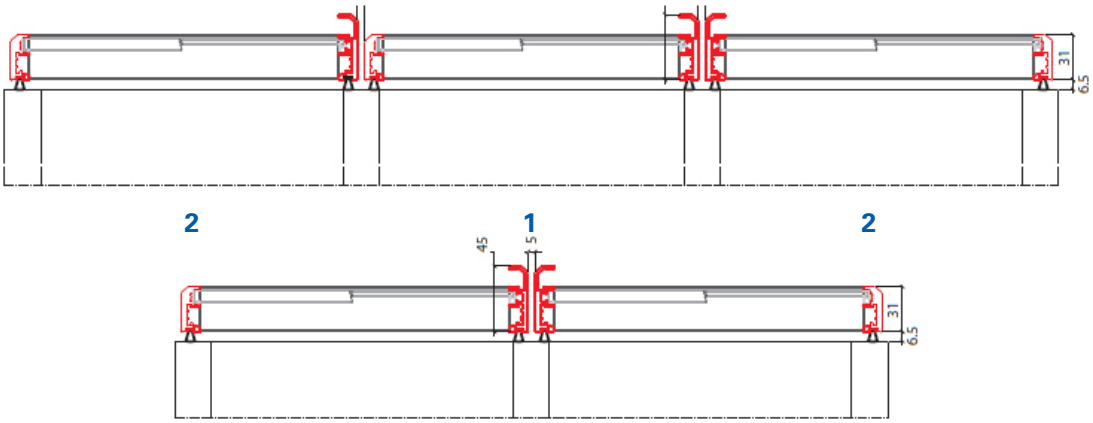


4