Spaceline – Schubkasten-Innenorganisation

Spaceline – die intelligente Schubkasteninnenorganisation

Das Aluminiumwinkelprofil Spaceline ist als 2.5 Meter Stangenware für den bauseitigen Zuschnitt oder in 3 verschiedenen vorgefertigten Tiefen erhältlich. Der Eichentrennsteg wird vor Ort aufs Wunschmass zugeschnitten.

Oberflächen und verschiedene Tiefen

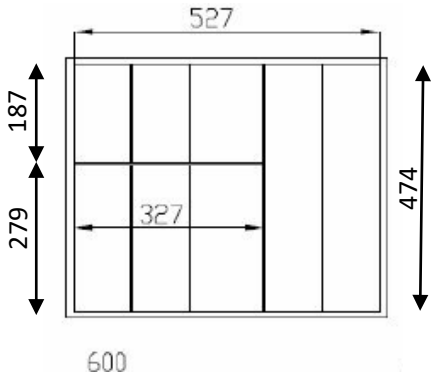

Oberflächen:
E6/INOX und Eichenholz-Trennsteg

Beispiel einer 600er Schub-kasteneinteilung

Einzelne Winkelkomponente werden je nach Schub-Kastenbreite zusammengestellt. Der 6 mm starke Eichen-Trennsteg kann auf die Wunschlänge zugeschnitten werden.

Schubkasteneinteilung Bsp. B: 300 / 600mm

300 mm

600 mm

Spaceline Trennprofil

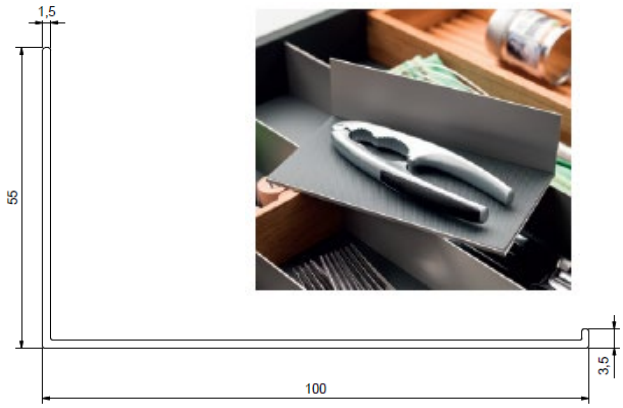

Das Winkelprofile + der Trennsteg zum selber ablängen. Maximale Flexibilität und Kreativität.

Schubkasteneinteilung Bsp. B: 1200mm

1200 mm

Konfektioniert oder als Stangenware

Die Spaceline Winkelprofile können bereits konfektioniert oder als Stangenware für gerade Zargen bestellt werden.

Artikelnummer	Tiefen: 187mm	279mm	474 mm
SP900451G-0300	2Stk.	2Stk.	-
SP900451G-0450	2Stk.	2Stk.	1Stk.
SP900451G-0600	2Stk.	2Stk.	2Stk.
SP900451G-0800	3Stk.	3Stk.	2Stk.
SP900451G-0900	4Stk.	4Stk.	2Stk.
SP900451G-1200	4Stk.	4Stk.	3Stk.

SP900451-2500	Profil Inox, 2500 x 100 x 55mm
SP900451H-800	Eichentrennsteg 800 x 55 x 6 mm

Ackutech AG
Perfektion ist unser Antrieb

Ackutech AG · Lettenstrasse 6A · 6343 Rotkreuz · Schweiz
Tel +41 41 784 20 00 · Fax +41 41 784 20 09 · info@ackutech.ch · www.ackutech.ch